인공지반 시공계획도

평 면 도

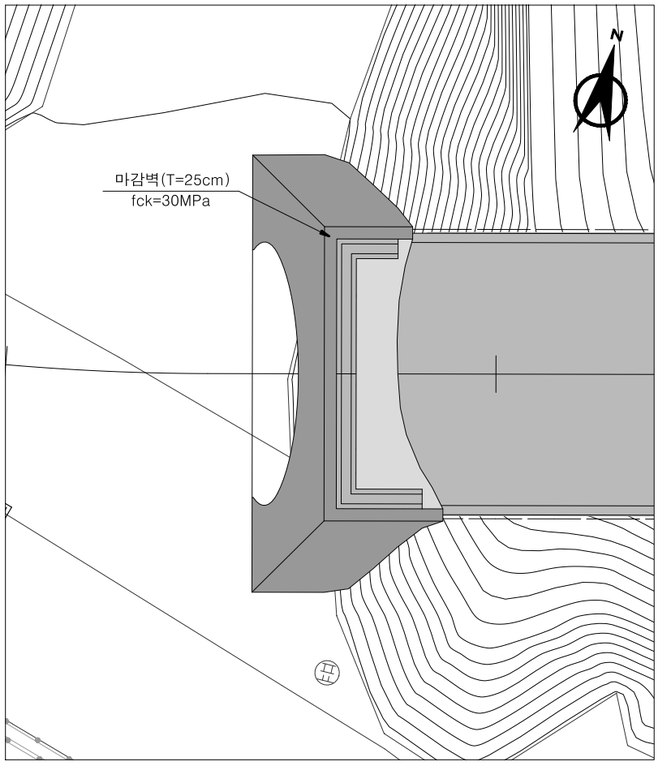

종 단 면 도

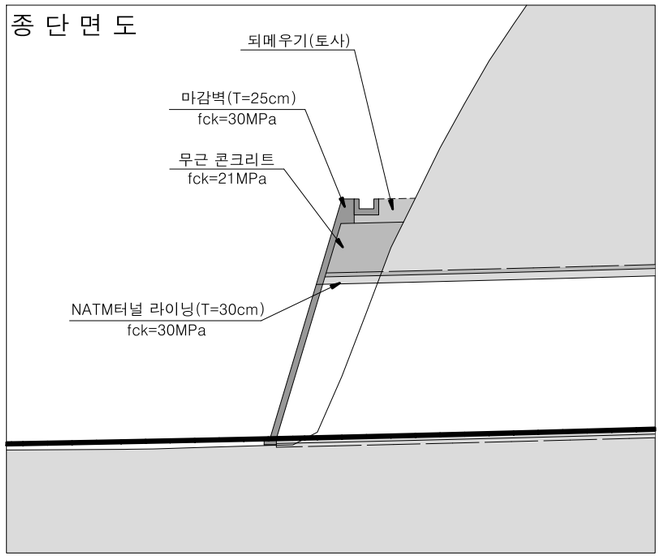

시공 순서도

1. 인공지반 콘크리트 타설

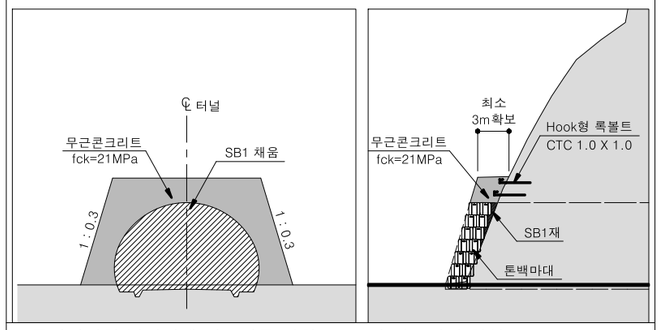

· 급경사지형 낙석피해 최소화를 위한 3m이상 인공지반 형성

2. 갱구보강 및 터널굴착

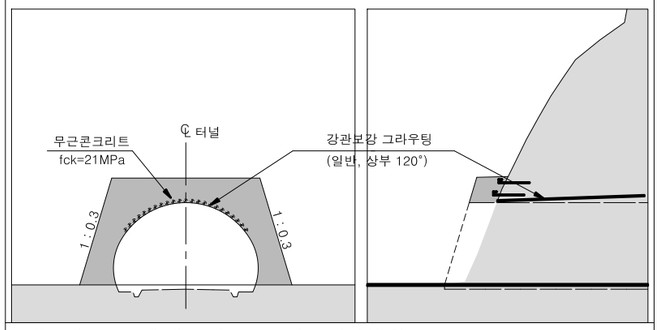

· 톤마대와 SB1재 제거 및 NATM 갱구 안정성 확보

3. 라이닝 타설

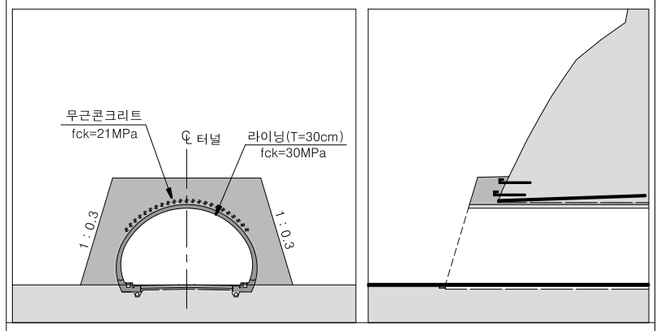

· NATM 단면 안정성 확보

4. 마감벽 설치, 복토 및 측구설치

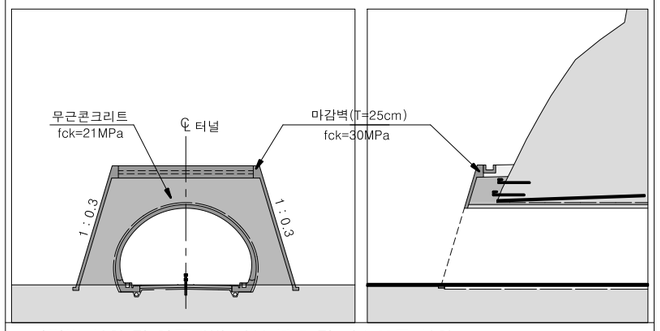

· 마감벽 설치 및 인공지반 상부 복토 및 배수측구 설치

Hook형 록볼트 상세

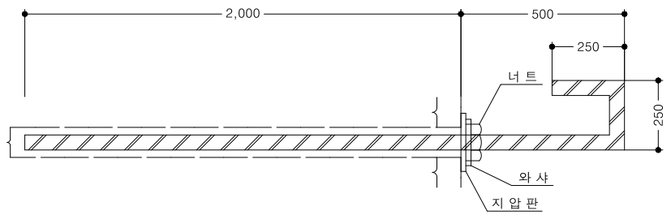

NOTE

1. 인공지반 설치를 위한 타설 높이는 현장 여건을 고려하여 감독원과 협의후 조정할 수 있다.
2. 익일 시공시 층간 접착력 증대를 위해 살수 및 치핑을 병행할 수 있다.
3. 마감벽과 갱문은 염해 방지를 위하여 3성분계 시멘트 콘크리트(fck=30MPa)를 원칙으로 한다.
4. 인공지반 조성재료는 fck=21MPa를 기본으로하며 배합비, 시공방법도 현장여건에 따라 시험시공을 통하여 변경할 수 있다.

경상북도	사 업 명	울릉도 일주도로2 건설공사		△						위치정보		도 면 명	인공지반 시공계획도
	시설/공구			△						축 척	NONE		
대 림 산 업	건설분야	토 목	건설단계	실시설계	△	2015.12.	실시설계 준공	김 성 호	최 규 대	최 장 식	도면번호	C0060505-004	편철번호	4.081
					개정번호	날짜	개 정 내 용	과업책임자	분야별책임자	설계자				